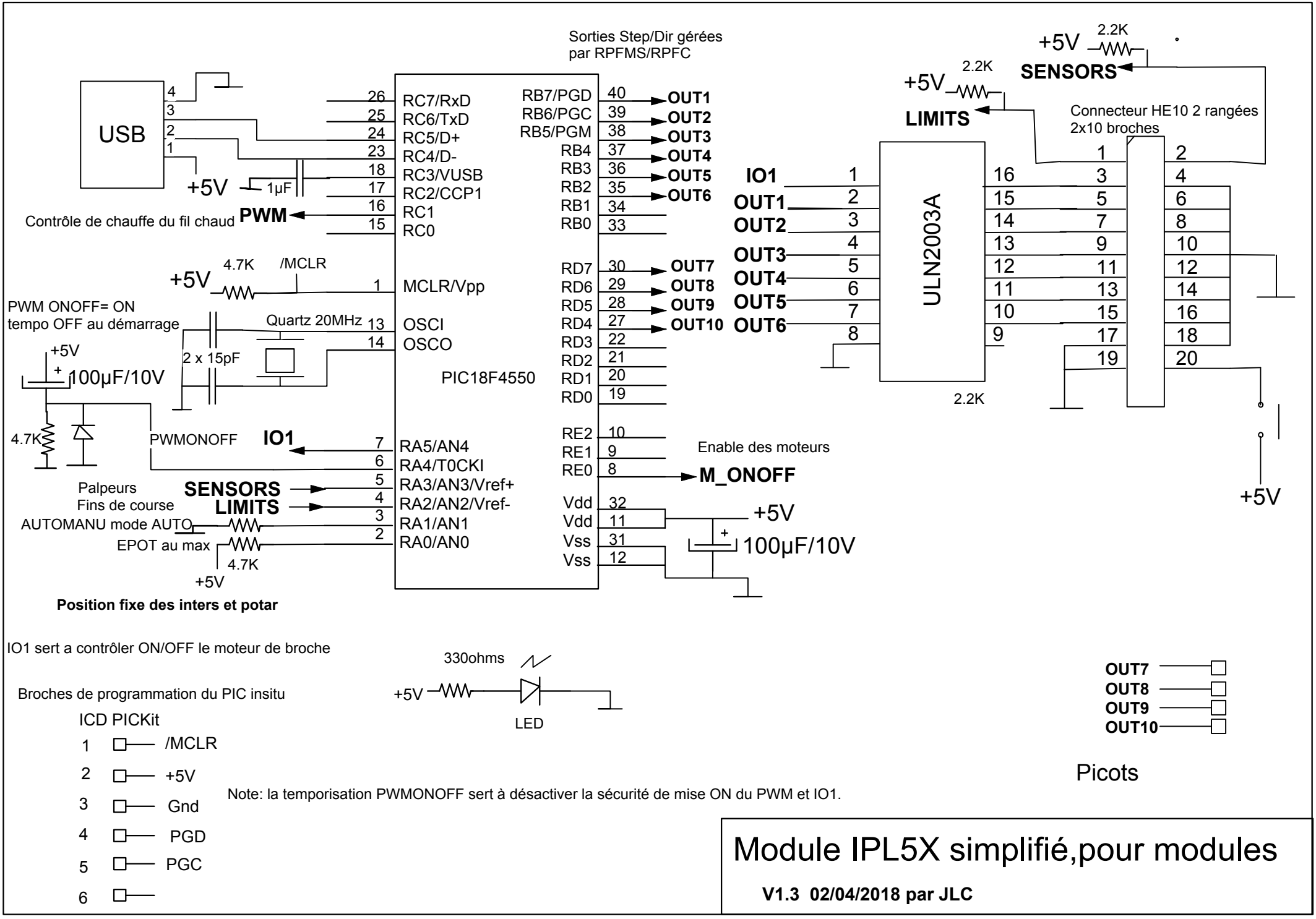
Sorties Step/Dir gérées
par RPFMS/RPFC
USB
+5V
1µF
Contrôle de chauffe du fil chaud
PWM
RC7/RxD
RC6/TxD
RC5/D+
RC4/D-
RC3/VUSB
RC2/CCP1
RC1
RC0
RB7/PGD
RB6/PGC
RB5/PGM
RB4
RB3
RB2
RB1
RB0
OUT1
OUT2
OUT3
OUT4
OUT5
OUT6
+5V
4.7K
/MCLR
MCLR/Vpp
PWM ONOFF= ON
tempo OFF au démarrage
Quartz 20MHz
OSCI
OSCO
2 x 15pF
+5V
100µF/10V
PIC18F4550
RD7
RD6
RD5
RD4
RD3
RD2
RD1
RD0
OUT7
OUT8
OUT9
OUT10
4.7K
PWMONOFF
IO1
RA5/AN4
RA4/T0CKI
RA3/AN3/Vref+
RA2/AN2/Vref-
RA1/AN1
RA0/AN0
RE2
RE1
RE0
Enable des moteurs
M_ONOFF
Palpeurs
Fins de course
SENSORS
LIMITS
AUTOMANU mode AUTO
EPOT au max
4.7K
+5V
Vdd
Vdd
Vss
Vss
+5V
100µF/10V
Position fixe des inters et potar
IO1 sert a contrôler ON/OFF le moteur de broche
330ohms
+5V
LED
Broches de programmation du PIC insitu
ICD PICKit
1 /MCLR
2 +5V
3 Gnd
4 PGD
5 PGC
6
Note: la temporisation PWMONOFF sert à désactiver la sécurité de mise ON du PWM et IO1.
+5V
2.2K
SENSORS
+5V
2.2K
LIMITS
Connecteur HE10 2 rangées
2x10 broches
IO1
OUT1
OUT2
OUT3
OUT4
OUT5
OUT6
ULN2003A
2.2K
+5V
OUT7
OUT8
OUT9
OUT10
Picots
Module IPL5X simplifié,pour modules
V1.3 02/04/2018 par JLC