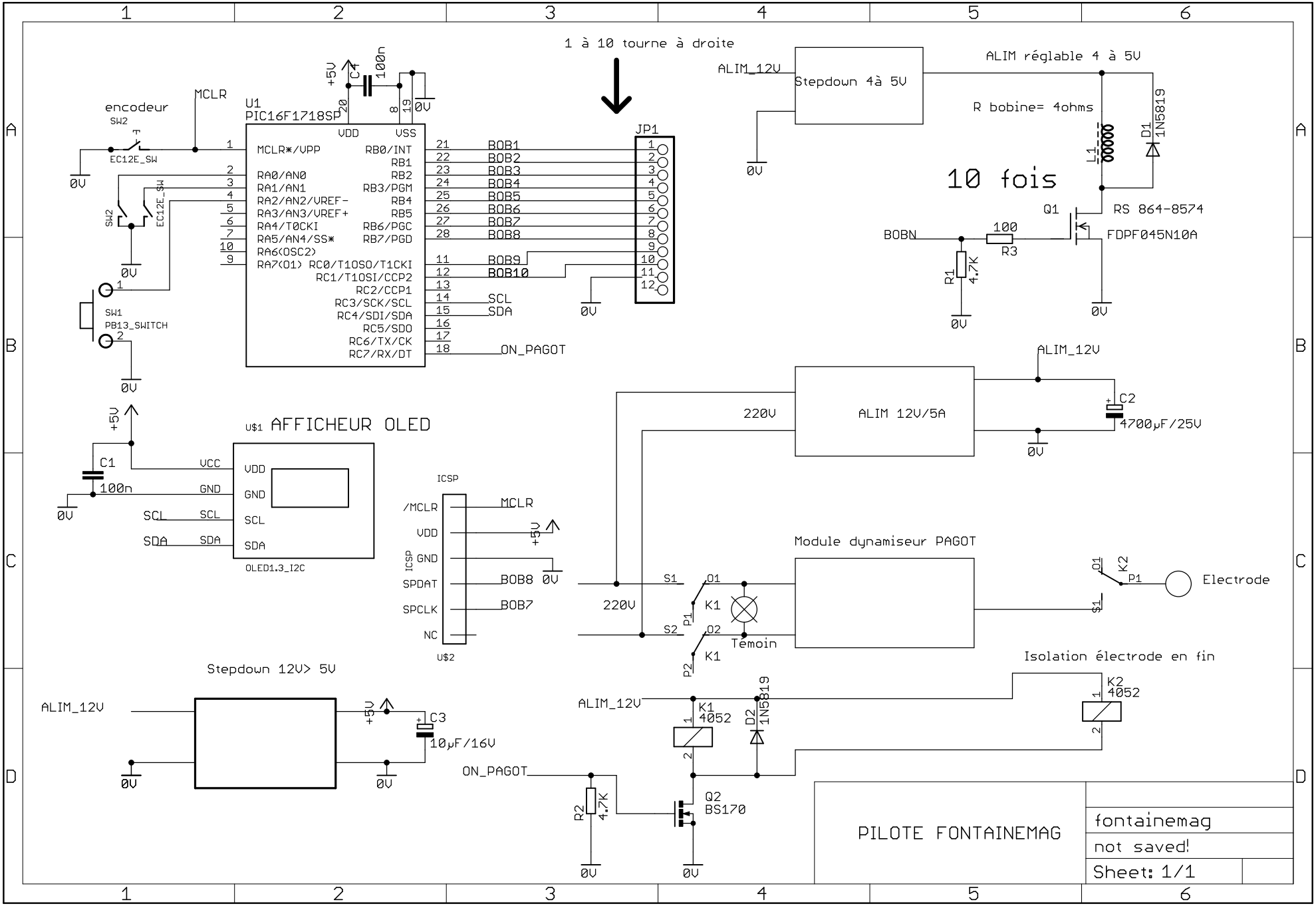
1 à 10 tourne à droite
encodeur
SW2
EC12E_SW
MCLR
U1
PIC16F1718SP
+5V
C4
100n
0V
VDD
VSS
MCLR*/VPP
RA0/AN0
RA1/AN1
RA2/AN2/VREF-
RA3/AN3/VREF+
RA4/T0CKI
RA5/AN4/SS*
RA6(OSC2)
RA7(O1) RC0/T1OSO/T1CKI
RC1/T1OSI/CCP2
RC2/CCP1
RC3/SCK/SCL
RC4/SDI/SDA
RC5/SDO
RC6/TX/CK
RC7/RX/DT
RB0/INT
RB1
RB2
RB3/PGM
RB4
RB5
RB6/PGC
RB7/PGD
BOB1
BOB2
BOB3
BOB4
BOB5
BOB6
BOB7
BOB8
BOB9
BOB10
SCL
SDA
ON_PAGOT
JP1
SW1
PB13_SWITCH
ALIM_12V
Stepdown 4à 5V
ALIM réglable 4 à 5V
R bobine= 4ohms
L1
D1
1N5819
10 fois
Q1
RS 864-8574
FDPF045N10A
BOBN
100
R3
R1
4.7K
ALIM_12V
ALIM 12V/5A
220V
C2
4700µF/25V
U$1 AFFICHEUR OLED
C1
100n
VCC
GND
SCL
SDA
VDD
OLED1.3_I2C
ICSP
/MCLR
VDD
GND
SPDAT
SPCLK
NC
U$2
Module dynamiseur PAGOT
S1
S2
O1
O2
K1
P1
P2
Témoin
K2
Electrode
Isolation électrode en fin
Stepdown 12V> 5V
C3
10µF/16V
K1
4052
D2
1N5819
K2
4052
R2
4.7K
Q2
BS170
PILOTE FONTAINEMAG
fontainemag
not saved!
Sheet: 1/1