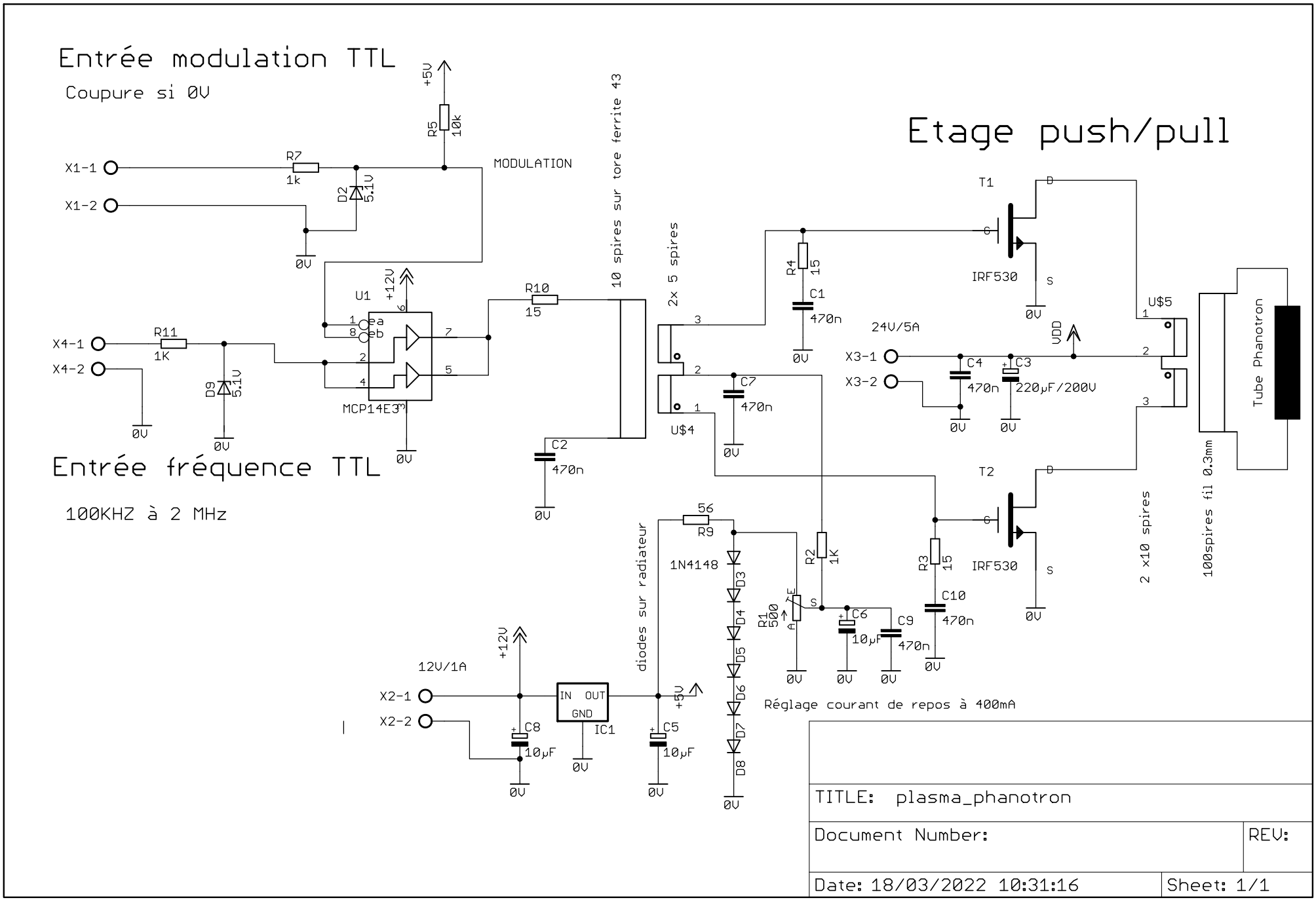
Entrée modulation TTL
Coupure si 0V
Etage push/pull
Entrée fréquence TTL
100KHZ à 2 MHz
MODULATION
10 spires sur tore ferrite 43
2x 5 spires
diodes sur radiateur
2 x10 spires
100spires fil 0.3mm
Tube Phanotron
24V/5A
12V/1A
Réglage courant de repos à 400mA
MCP14E3
IRF530
1N4148
TITLE: plasma_phanotron
Document Number:
REV:
Date: 18/03/2022 10:31:16
Sheet: 1/1