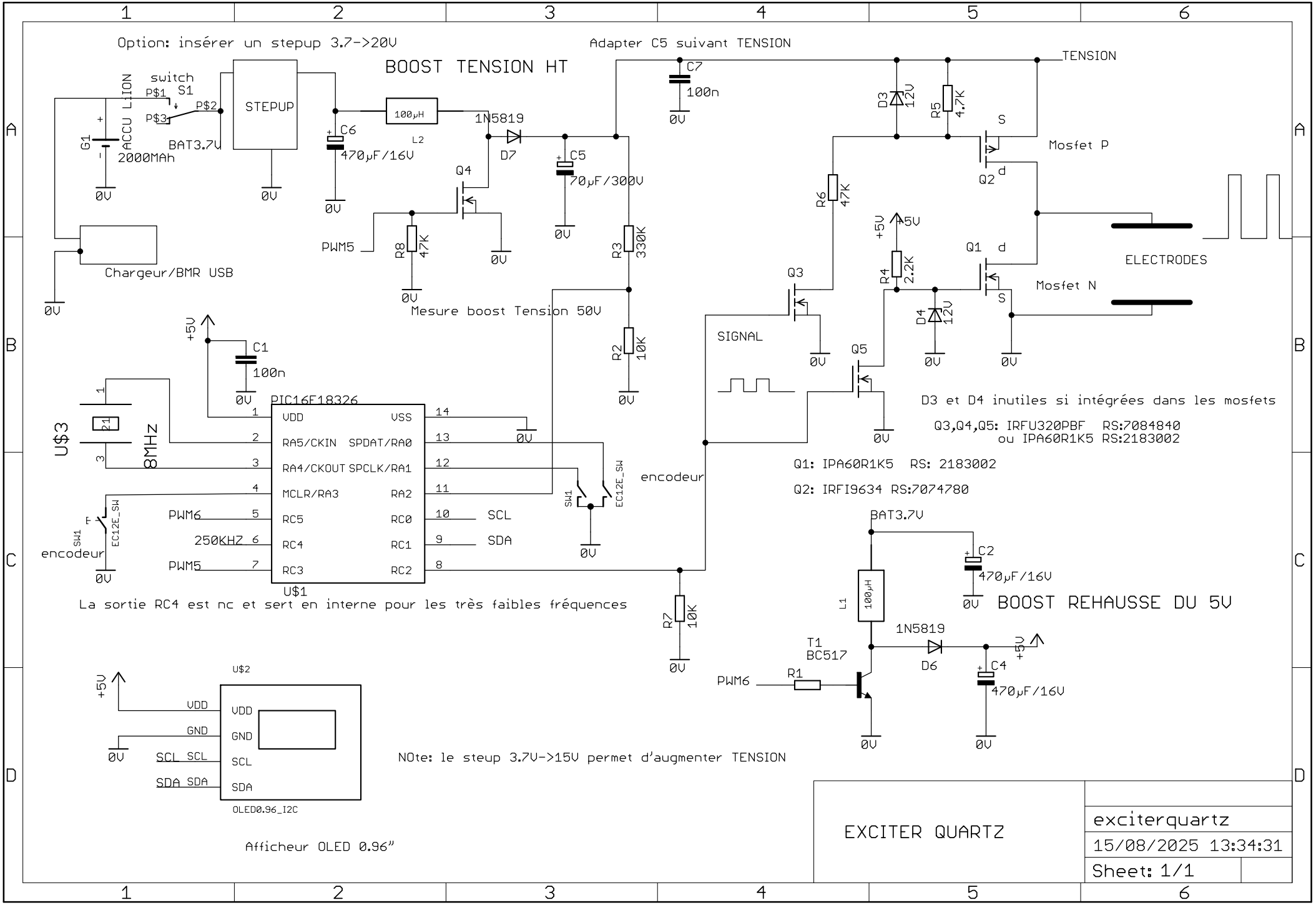
Option: insérer un stepup 3.7->20V
BOOST TENSION HT
Adapter C5 suivant TENSION
TENSION
switch
S1
P$1
P$2
P$3
STEPUP
ACCU LiION
G1
2000MAh
BAT3.7V
C6
470µF/16V
100µH
L2
1N5819
D7
C5
70µF/300V
C7
100n
D3
12V
R5
4.7K
S
Mosfet P
Q2
d
Q4
PWM5
R8
47K
R3
330K
R6
47K
+5V
5V
R4
2.2K
Q1
d
Mosfet N
ELECTRODES
Chargeur/BMR USB
Mesure boost Tension 50V
R2
10K
Q3
SIGNAL
D4
12V
Q5
C1
100n
PIC16F18326
U$3
8MHz
VDD
VSS
RA5/CKIN
SPDAT/RA0
RA4/CKOUT
SPCLK/RA1
MCLR/RA3
RA2
RC5
RC0
RC4
RC1
RC3
RC2
PWM6
250KHZ
PWM5
SCL
SDA
U$1
encodeur
SW1
EC12E_SW
D3 et D4 inutiles si intégrées dans les mosfets
Q3,Q4,Q5: IRFU320PBF RS:7084840
ou IPA60R1K5 RS:2183002
Q1: IPA60R1K5 RS: 2183002
Q2: IRFI9634 RS:7074780
BAT3.7V
C2
470µF/16V
L1
100µH
BOOST REHAUSSE DU 5V
1N5819
D6
T1
BC517
R1
C4
470µF/16V
R7
10K
La sortie RC4 est nc et sert en interne pour les très faibles fréquences
U$2
VDD
GND
SCL
SDA
OLED0.96_I2C
Afficheur OLED 0.96"
NOte: le steup 3.7V->15V permet d'augmenter TENSION
EXCITER QUARTZ
exciterquartz
15/08/2025 13:34:31
Sheet: 1/1